APÊNDICE B
PROJETO DE DRENAGEM PLUVIAL

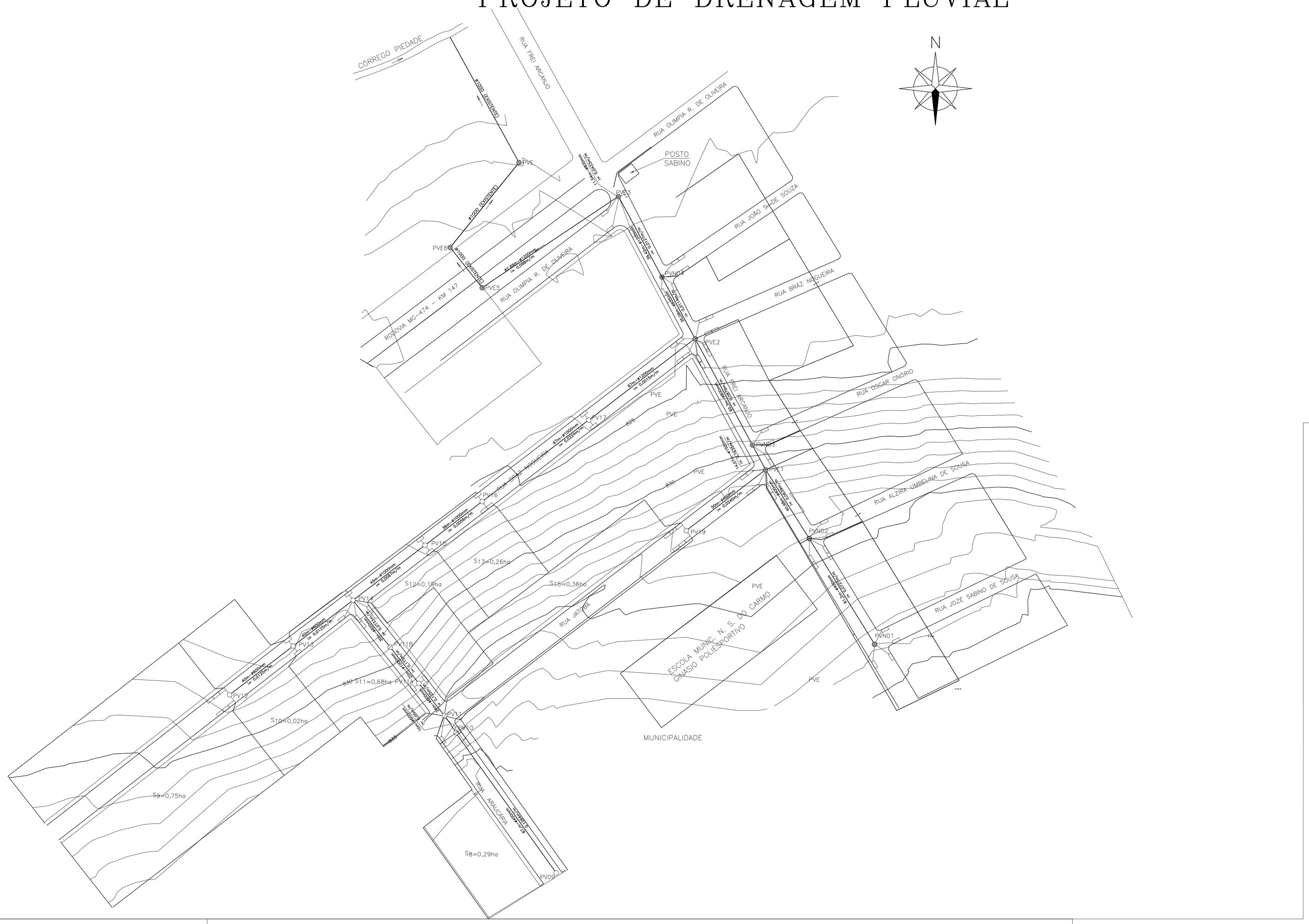

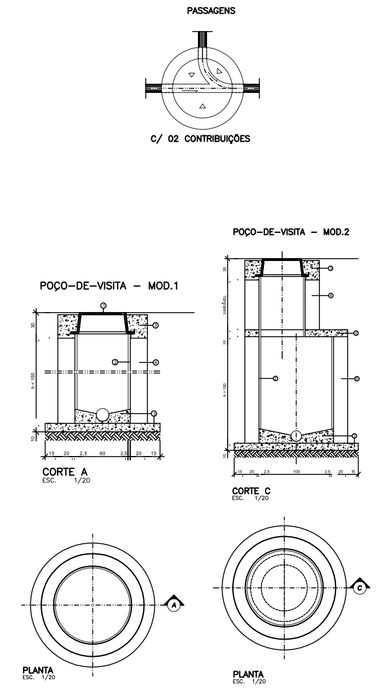

Título:
Projeto de Drenagem pluvial

Folha:
01

Objetivo:
Projeto de Drenagem pluvial
Loteamento Urbano

Localidade:
Av,Olipia rocha, Bairro centro - Piedade de Caratinga

Proprietários:
Medeiros

Imóvel:
Loteamento Primavera

Matrícula:

Escala:
1/1000

Data:
17/11/2017

Estado:
MG

Situação:

Proprietários:

Medeiro

Atores:

Lucas da Silva Soares e
Camila Sabino de Jesus
Estudantes

Quadro de Áreas:

Área Total
62.622,37 m²

Aprovações: